ZANUSSI PROFESSIONAL

# Gamma cottura modulare EVO900 Cucina a gas top 6 fuochi

**ARTICOLO N°** _____

**MODELLO N°** _____

**NOME** _____

**SIS #** _____

**AIA #** _____



| | |
|---|---|
| **392033 (Z9GCGL6C00)** | Cucina a gas top 6 fuochi (2x10kw+4x6kw), griglie in ghisa |

## Descrizione

**Articolo N°** _____

Puo' essere installata su basi neutre e refrigerate, supporti a ponte o a sbalzo. Bruciatori flower flame ad alta efficienza con regolatore di fiamma e combustione ottimizzata. Dispositivo antispegnimento flame failure (standard). Pannelli esterni in acciaio inox con finitura Scotch Brite. Supporti pentole in ghisa. Piano di lavoro in acciaio inox stampato in un unico pezzo (spessore 2 mm ). Bordi laterali a taglio laser ad angolo retto per una perfetta giunzione con altre unità.

## Caratteristiche e benefici

- L'unità può essere installata su basi neutre, supporti a ponte o a sbalzo.
- Apparecchiatura fornita per l'uso con gas naturale o GPL, ugelli forniti di serie.
- Bruciatori a combustione ottimizzata.
- Dispositivo di protezione fiamma presente ad ogni bruciatore per proteggere lo spegnimento accidentale
- Fiamma pilota protetta.
- La particolare forma delle manopole protegge dalle infiltrazioni di acqua.
- Certificazione di protezione: grado IPX5.
- Due bruciatori ad elevata efficienza in acciaio inox da 6 kW disponibili in 2 dimensioni:
  - 60mm con regolazione della potenza da 1.5 a 6 kW.
  - 1100mm con regolazione della potenza da 2.2 a 10 kW.
- Griglia in ghisa (in acciaio inox come accessorio) che consente l'utilizzo di pentole di piccole e grandi dimensioni.
- Adatto per installazioni da banco

## Costruzione

- Pannellatura esterna in acciaio inox con finitura Scotch Brite
- Piano di lavoro in acciaio inox AISI 304, spessore 2 mm.
- I modelli hanno bordi laterali ad angolo retto per consentire giunture a livello tra le unità ed eliminare la possibilità di infiltrazioni.
- L'unità ha una profondità di 900mm per offrire una superficie di lavoro di più grandi dimensioni.

**Approvazione:** _____

# Gamma cottura modulare EVO900 Cucina a gas top 6 fuochi

**Fronte**

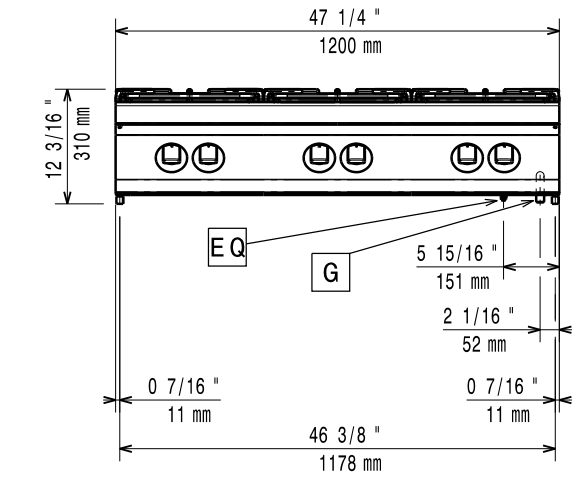


**Lato**

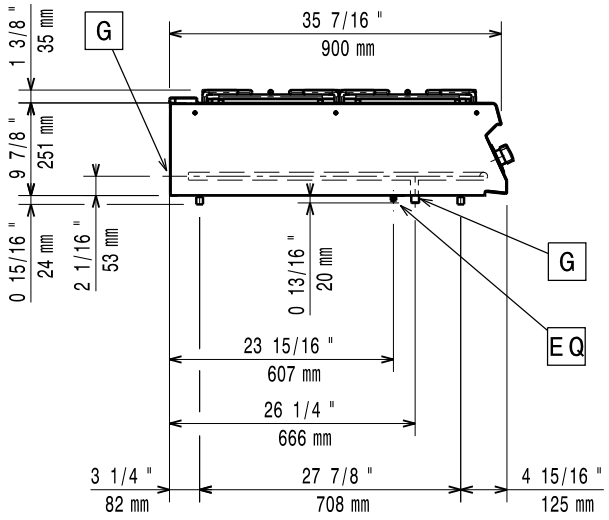


**G** = Connessione gas

**Alto**

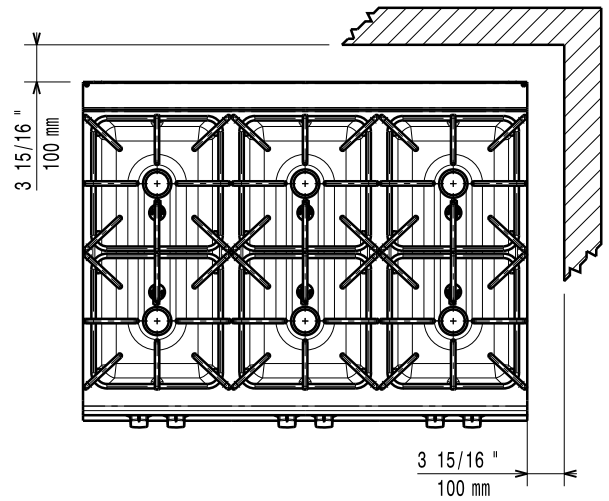


## Gas

| | |
|---|---|
| **Gas metano - Pressione:** | |
| **392033 (Z9GCGL6C00)** | 17.4 mbar |
| **Gas Gpl Pressione:** | 27.7 mbar |
| **Potenza gas:** | 44 kW |
| **Fornitura gas:** | Gas naturale |
| **Tipo di gas:** | GPL;Gas metano |
| **Connessione gas:** | 1/2" |

## Informazioni chiave

Se l'apparecchiatura viene montata vicino a apparecchi sensibili alla temperatura, uno spazio di sicurezza di circa 100 mm deve essere predisposto o prevista una qualche forma di isolamento termico.

| | |
|---|---|
| **Peso netto:** | 85 kg |
| **Peso imballo:** | 98 kg |
| **Altezza imballo:** | 530 mm |
| **Larghezza imballo:** | 1010 mm |
| **Profondità imballo:** | 1260 mm |
| **Volume imballo:** | 0.67 m³ |
| **Potenza bruciatori frontali:** | 6 - 6 kW |
| **Potenza bruciatori posteriori:** | 10 - 10 kW |
| **Potenza bruciatori centrali:** | 6 - 0/6 - 0 kW |
| **Gruppo di certificazione:** | N9CG |
| **Dimensioni - mm bruciatori posteriori:** | Ø 100 Ø 100 |
| **Dimensioni - mm bruciatori frontali:** | Ø 60 Ø 60 |
| **Dimensioni - mm bruciatori centrali:** | Ø 60 Ø 60 |



L'azienda si riserva il diritto di apportare modifiche ai prodotti senza preavviso

2026.11.20

## Accessori opzionali

| | | |
|---|---|---|
| • Kit per sigillatura giunzioni | PNC 206086 | ❑ |
| • Interruttore di tiraggio con diametro 150 mm | PNC 206132 | ❑ |
| • Anello adattatore per convogliatore fumi, diam. 150 mm | PNC 206133 | ❑ |
| • Supporto per soluzione a ponte da 1200 mm | PNC 206139 | ❑ |
| • Supporto per soluzione a ponte da 1400 mm | PNC 206140 | ❑ |
| • Supporto per soluzione a ponte da 1600 mm | PNC 206141 | ❑ |
| • Corrimano laterale destro e sinistro | PNC 206165 | ❑ |
| • Piastra radiante monofuoco in ghisa (solo per fuochi da 6 kW) | PNC 206170 | ❑ |
| • Piastra liscia monofuoco in ghisa per cottura diretta del cibo - solo per fuochi frontali | PNC 206171 | ❑ |
| • Piastra rigata monofuoco in ghisa per cottura diretta del cibo - solo per fuochi frontali | PNC 206172 | ❑ |
| • Zoccolatura frontale per funzioni da 1200 mm | PNC 206178 | ❑ |
| • Corrimano frontale da 1200 mm | PNC 206191 | ❑ |
| • Corrimano frontale da 1600 mm | PNC 206192 | ❑ |
| • Convogliatore fumi scarico diam. 150 mm per funzioni da 800 mm | PNC 206246 | ❑ |
| • Colonnina acqua orientabile con bracci rotanti (tubi di estensione non inclusi) | PNC 206289 | ❑ |
| • Tubi di estensione per installazione colonnina acqua orientabile su apparecchiature top e monoblocco | PNC 206290 | ❑ |
| • Griglia posategami bifuoco in acciaio inox | PNC 206298 | ❑ |
| • Alzatina per camino per funzioni da 1200 mm | PNC 206306 | ❑ |
| • 2 pannelli per copertura laterale di funzioni top (altezza 250 mm, profondità 900 mm) | PNC 206321 | ❑ |
| • Supporto pentola wok in acciaio inox | PNC 206363 | ❑ |
| • - NOT TRANSLATED - | PNC 206457 | ❑ |
| • Regolatore di pressione per unità a gas | PNC 927225 | ❑ |



L'azienda si riserva il diritto di apportare modifiche ai prodotti senza preavviso